Machine Translated by Google

Peças móveis GF-N

Envio (entrega no dia seguinte ou em → até 4 dias) P.574

Bucha linear

• Esta parte do slide permite ajustar a reprodução do slide.

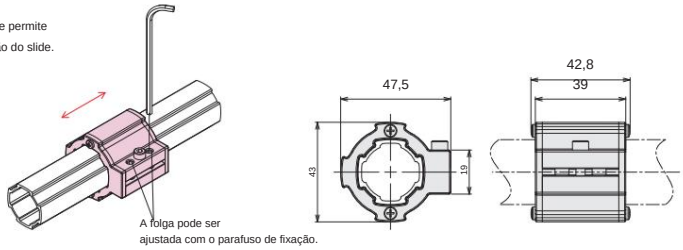

ÿDados técnicos/materiais Material: Alumínio extrudado Guia: PA Parafusos e porcas de fixação: Ferro Peso: 61g Ambiente : Em conformidade com RoHS10

ÿ Preço

nome		Bucha linear
Item nº.		GFJ-B30
Preço sem impostos (¥)	1 a 19	495
	20 ou mais	471

Grampo Linear

• Esta peça passa pela estrutura verde (GFF-000) e pode ser fixada em qualquer posição utilizando uma alavanca.

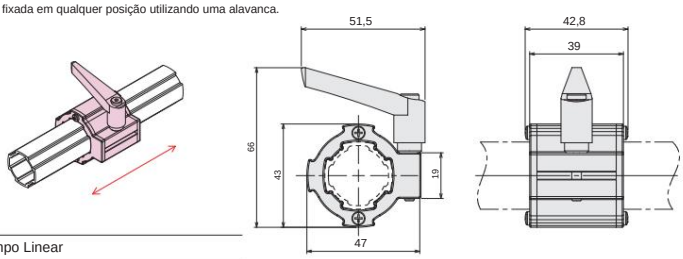

ÿDados Técnicos/Materiais Material: Alumínio extrudado, ferro, PA, POM Alavanca: PA, ferro Peso: 66g Ambiente : Em conformidade com RoHS10 ÿConteúdo do Kit Grampo linear (unidade única) x 1 Alavanca de grampo 20 x 1 ÿDados de Resistência Força de retenção recomendada: 50N (com torque de aperto de 1N•m)

ÿ Preço

Nome		Grampo Linear
do item Nº		GFK-N59
Preço sem impostos (¥)	1 a 19 peças	1.331
	20 ou mais peças	1.265

Grampo Rápido®

• Esta parte pode ser segurada em qualquer altura. • Ela trava quando seu próprio peso é aplicado. A trava pode ser liberada pressionando a tampa.

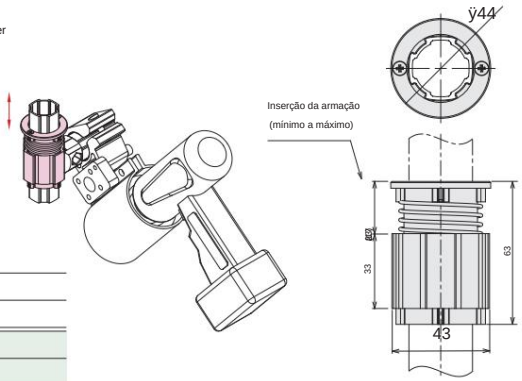

ÿDados Técnicos/Materiais Material: Alumínio extrudado Mola: Aço inoxidável Rolo de resina: PPS Placa: Alumínio Parafuso: Aço inoxidável Peso: 80g Ambiente : Em conformidade com RoHS10

ÿResistência - Capacidade de carga recomendada: 100N

• Evite aplicar cargas de impacto ou momentos fletores. • Instale de forma que o ângulo com a estrutura verde seja de ±1°. • Quick Clamper é uma marca registrada da THK Corporation.

ÿ Preço

Nome		Grampo rápido
do item Nº		GFJ-C20
Preço sem impostos (¥)	1 a 19 peças	3.850
	20 ou mais peças	3.658

Kit de montagem rápida da tampa da alavanca

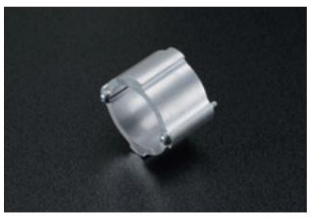

• Utilizado como substituto da tampa Quick Clamper (GFJ-C20). Quando duas tampas Quick Clamper são conectadas por uma estrutura, somente enquanto ambas as estruturas estiverem presas juntas...

A trava é liberada, permitindo que você construa um mecanismo que pode se mover para cima e para baixo.

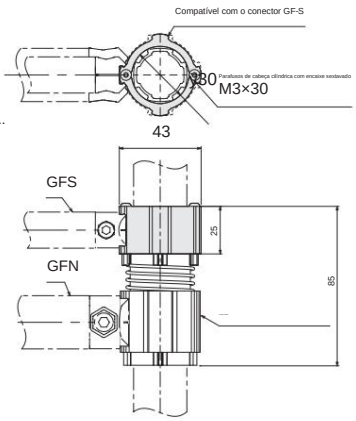

ÿDados Técnicos/Materiais Material: Alumínio extrudado Parafusos e porcas: Ferro Peso: 33g Ambiente : Em conformidade com RoHS10 ÿDados de Resistência (ao usar 2 grampos de aperto rápido) Força de retenção: 100 (N) ÿConteúdo do Kit Tampa da alavanca de aperto rápido x 1 Parafuso de cabeça cilíndrica sextavada M3 x 30 x 2

*Remova a tampa de fixação rápida e insira-a novamente. *Para evitar dificuldades na remoção, utilize com largura de 1000 mm ou menos (valor de referência).

ÿ Preço

nome		Kit de montagem rápida da tampa da alavanca
Item nº.		GRP-N15
Preço sem impostos (¥)	1 a 19	176
	20 ou mais	168